2016 第37回 袖ケ浦市シングルス選手権大会 要領

【大会運営・役員】

大会主催	袖ケ浦市テニス協会
大会会長	森田　泰弘
大会副会長	榎本　建作
大会顧問	伊藤　栄二　入沢　寿子
大会事務局	林　幹也　和田　敏幸　注連野　満 平賀　麻里　近藤　淳輝　國松　栄二
運営委員長	椿　卓也 (住友化学)
運営委員 （運営クラブ）	山川　貴士 (荏原TC)　近藤　淳輝 (疾風)　桐生　真登 (NMPアレーズ) 石崎　香代子 (建's)　武田　諭治 (SKZT)　白石　巧充 (三井化学) 山口　好春 (フローレ福王台)　國松　栄二 (袖ケ浦プリンス)

【開催要項】

《 会場 》

☐ 袖ケ浦市営 総合運動場コート　（ 砂入り人工芝コート･4面 ）
☐ 袖ケ浦市営 百目木公園コート　（ 砂入り人工芝コート･2面 ）
☐ 袖ケ浦市営 平岡公民館コート　（ 砂入り人工芝コート･2面 ）

《 試合方法 》

☐ 試合球はダンロップフォートイエロー公認球を使用します（協会より支給）。
試合に使用したボールは敗者がお持ち帰りください。
☐ 試合前のウォーミングアップはサービス６本のみとします。
☐ 試合は原則としてセルフジャッジとし、ロービングアンパイアを配置します。
☐ 試合はセットブレイク･ルールを採用します。休憩(９０秒)は第３ゲーム終了時からとれます。
☐ 試合の結果は試合終了後すぐに勝者が本部まで報告してください。
☐ 大会日程および競技要領は次ページを参照してください。
☐ 初戦敗退者によるコンソレーショントーナメントを行ないます。
出場希望者は初戦終了後直ちに大会本部に申し出てください。
・試合方法は６ゲーム先取ノーアドバンテージ方式とします。
・試合前のウォーミングアップはサービスのみとします。
・試合球は当日使用済みのボールを再使用するなど両者で決めてください。
・試合の進行は勝ち抜き者の試合を優先して進め、コンソレーションは日没等の理由で
試合を途中で打ち切る場合もありますのでご了承ください。
・コンソレーションは出場希望者が全員揃わなくても2人以上エントリーしたらスタートします。
・コンソレーションは原則ブロック毎に実施し、当日コートのトーナメントで終了します。
☐ 最終日に欠席者が発生した場合に、敗者復活制を導入します。
・男子A･B･ベテランの3R敗退者及び女子Aの2R敗退者･女子Bの初日の敗退者･2日目の2R敗退者には
敗者復活制の権利がありますので、該当される出場希望者は最終日の集合時刻前に大会本部に申し出てください。
・欠席者にトーナメントで負けた方が優先的に入りますが、優先権のある方が欠席の場合は他に権利のある方
が抽選で入ります。

《 注意事項 》

☐ 出場者は日程をよく御覧の上、集合時刻を厳守してください。
集合時刻までに届出のない場合は棄権とみなします。
☐ 当日２度以上試合のある場合、次の試合のコールをした時に不在の時は棄権とみなします。
☐ 天候不良などで試合の有無不明の場合は、原則定刻までに各試合会場に集合してください。
また天候不良などのため日程及び試合会場を変更する場合もありますので、後日試合のある方も
変更の有無は下記ホームページやブログで確認をしてください。

《 問合せ 》

☐ 大会についての問い合わせは下記にお願いいたします。
袖ケ浦市テニス協会　会長　森田　泰弘　（ 携帯：090-3529-3070 ）
ホームページ：　http://hayashi3333.web.fc2.com/
大会当日確認用ブログ：　http://blog.livedoor.jp/sode_tennis/

【 競 技 要 領 】

種　目	1日目・2日目	最終日
男子A	8ゲームマッチプロセット （ 8ゲームオール 12ポイントタイブレーク ） セミアドバンテージ方式　　トーナメント方式	
男子B		
男子ベテラン		
女子A		
女子B	6ゲームマッチ （ 6ゲームオール 12ポイントタイブレーク ） セミアドバンテージ方式　　トーナメント方式	6ゲームマッチ （ 6ゲームオール 12ポイントタイブレーク ） セミアドバンテージ方式　　リーグ戦方式

【 大 会 日 程 】

●第１日目（ 5月1日(日) ）

種　目	エントリーNo.	会　　場	面数	集合時刻	運営担当
男子A	1～9	百目木公園コート	2	9：00～	疾風
	10～19			12：00～	
男子B	2～7・9～12	総合運動場コート	4	9：00～	荏原TC
	1・8・13			10：30～	
	14～19			12：00～	
	20～27			13：00～	
男子ベテラン	1～7	平岡公民館コート	4	9：00～	建's
	8～14			12：00～	
女子A	1～6	総合運動場コート		9：00～	荏原TC
女子B	1～2				

※5月1日(日) が天候不良の場合は、5月8日(日) に順延となります。

●第２日目（ 5月3日(祝火) ）

種　目	エントリーNo.	会　　場	面数	集合時刻	運営担当
男子A	20～28	百目木公園コート	2	9：00～	SKZT
	29～38			12：00～	
男子B	29～34	総合運動場コート	4	9：00～	NMPアレーズ
	28・35～41			10：30～	
	43～46			12：00～	
	42・47～54			13：00～	
男子ベテラン	16～21	平岡公民館コート	2	9：00～	袖ケ浦プリンス
	22～28			12：00～	
女子A	7～12	総合運動場コート	4	9：00～	NMPアレーズ
女子B	3～7				

※5月3日(祝火) が天候不良の場合は、5月8日(日) に順延となります。
※5月1日(日)、5月3日(祝火) ともに天候不良の場合は、5月15日(日) に順延となり、
試合会場が、男子Aは長浦公民館コートに変更になります。

●第３日目（ 5月8日(日) ）

種　　目	会　　場	面数	集合時刻	運営担当
男子A ： best 8	総合運動場コート	3	男子A　9：00～	住友化学
男子B ： best 8			男子B　9：00～	
男子ベテラン ： best 4			男子ﾍﾞﾃﾗﾝ　11：00～	
女子A ： best 4			女子A　11：00～	
女子B ： best 4			女子B　11：00～	

※5月8日(日) が天候不良の場合は、5月15日(日) に順延となります。
※5月1日(日) あるいは 5月3日(祝火) が天候不良の場合は、5月15日(日) に順延となります。
※5月1日(日)、5月3日(祝火) ともに天候不良の場合は、5月22日(日) に順延となり、
男子Aは百目木公園コートに9:00集合、男子ベテランは12:00集合、
男子Bは平岡公民館コートに9:00集合、女子A・Bは12:00集合に変更になります。

2016 第37回 袖ケ浦市シングルス選手権大会　最終日組合せ

2016/5/8(日)（予備日：5/15(日)・※5/22(日)）総合運動場コート

男子A　9:00～

No.		
1	高寺　俊介	(袖ケ浦プリンス)
8	近藤　淳輝	(疾風)
10	~~植田　正志~~	~~(疾風)~~
14LL	平野　照実	(ラブフォーティーズ)
15	鳥居　瑞紀	(袖ケ浦プリンス)
20	島村　広輝	(疾風)
25	福西　潤一	(袖ケ浦プリンス)
33	関根　和明	(SFTC)
37	笠島　祐一	(SKZT)

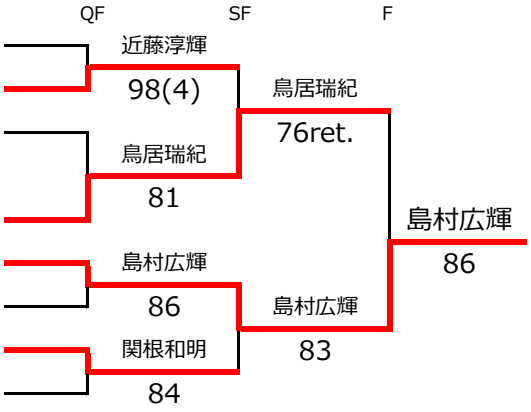

男子B　9:00～

4	我妻　祐樹	(住友化学)
12	寺井　玲雄	(荏原TC)
14	武田　諭治	(SKZT)
22	片山　泰一	(袖ケ浦プリンス)
34	古川　英志	(広栄化学)
40	遠山　勝大	(出光興産)
42	有薗　謙太	(住友化学)
54	佐藤　浩明	(フレンズ)

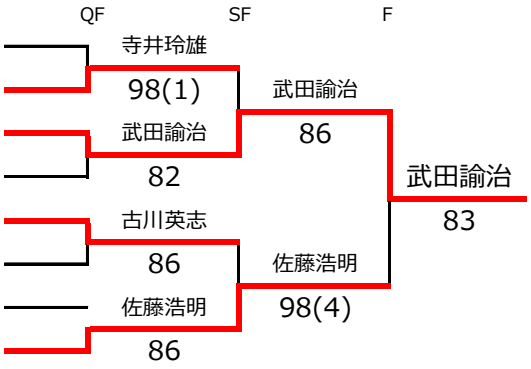

男子ベテラン　11:00～

5	小磯　勝彦	(百目木PINK)
11	並木　孝治	(百目木PINK)
15	間宮　祐治	(袖ケ浦プリンス)
28	國松　栄二	(袖ケ浦プリンス)

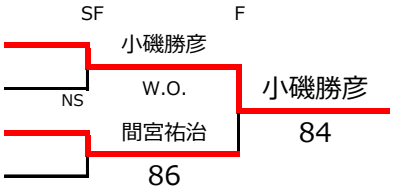

女子A　11:00～

1	鍋谷　早織	(アスリードTA)
4	清水　美智子	(袖ケ浦プリンス)
7	竹越　有美子	(SFTC)
11	石渡　夕子	(住友化学)

女子B　11:00～

2	橋本　里穂	(袖ケ浦プリンス)
4	岩崎　ひろみ	(袖ケ浦プリンス)
6	栃尾　麻子	(Team Aladdin)

1-2	3-5	6-7	勝	敗	ゲーム差	順位
*	61○	62○	2	0	12/3 9	1
16×	*	57×	0	2	6/13 -7	3
26×	75○	*	1	1	9/11 -2	2

5/8(日) (予備日5/15(日))

男子AB	9:00
女子AB	11:00
男子ベテラン	11:00

予備日 5/22(日)まで順延した場合

男子A	百目木公園コート	9:00
男子ベテラン		12:00
男子B	平岡公民館コート	9:00
女子AB		12:00

2016 第37回 袖ケ浦市シングルス選手権大会

2016/5/1(日)・5/3(祝火) 百目木公園テニスコート　最終日 5/8(日) 総合運動場テニスコート

男子A

2016/5/1 (日)
百目木公園コート
(疾風)

2016/5/3 (祝火)
百目木公園コート
(SKZT)

1R　2R　3R　QF　SF　F　SF　QF　3R　2R　1R

②	1	高寺　俊介	(袖ケ浦プリンス)
	2	星野　和久	(フレンズ)
	3	山川　貴士	(荏原TC)
	4	下嶋　宏明	(住友化学)
	5	松浦　通明	(広栄化学)
	6	間宮　祐治	(袖ケ浦プリンス)
	7	竹村　一真	(SKZT)
	8	近藤　淳輝	(疾風)
	9	在原　実	(百目木PINK)
	10	植田　正志	(疾風)
	11	横張　壮信	(百目木PINK)
	12	鈴木　義隆	(広栄化学)
	13	石崎　孝博	(建's)
⑤~⑦	14	平野　照実	(ラブフォーティーズ)
	15	鳥居　瑞紀	(袖ケ浦プリンス)
	16	小峰　泰晴	(SKZT)
	17	佐藤　洸亮	(疾風)
	18	武政　隆夫	(SFTC)
⑤~⑦	19	中尾　康弘	(住友化学)

①	20	島村　広輝	(疾風)
	21	中山　駿也	(SOT)
	22	大福　良二	(袖ケ浦プリンス)
	23	平　純一	(広栄化学)
	24	吉原　雅人	(建's)
③④	25	福西　潤一	(袖ケ浦プリンス)
	26	小磯　勝彦	(百目木PINK)
	27	種市　浩二	(袖ケ浦プリンス)
	28	瀧口　秀一	(広栄化学)
	29	大鐘　卓也	(住友化学)
	30	坂田　一也	(三井化学)
	31	三枝　謙郎	(広栄化学)
	32	長谷川　憲一	(建's)
⑤~⑦	33	関根　和明	(SFTC)
	34	今井　篤	(袖ケ浦プリンス)
	35	尾髙　佑樹	(志学館高等部)
	36	杉山　昇	(袖ケ浦プリンス)
	37	笠島　祐一	(SKZT)
③④	38	根本　聡	(百目木PINK)

15試合　　5/3　5/10　5/4　　15試合

【エントリーNo.】	【集合時刻】
1～9	9：00
10～19	12：00

準々決勝～　5/8(日)　総合運動場コート

【エントリーNo.】	【集合時刻】
20～28	9：00
29～38	12：00

準々決勝～　5/8(日)　総合運動場コート

2016 第37回 袖ケ浦市シングルス選手権大会

2016/5/1(日)・5/3(祝火) 最終日 5/8(日) 総合運動場テニスコート

男子B

2016/5/1 (日)
総合運動場コート
(荏原TC)

2016/5/3 (祝火)
総合運動場コート
(NMPアレーズ)

1R 2R 3R QF SF F SF QF 3R 2R 1R

1 石井 孝典 (SKZT)
2 寺脇 幸平 (のぞみ野テニスクラブ)
3 石井 雅弘 (フットフォルト)
4 我妻 祐樹 (住友化学)
5 関根 孝 (SFTC)
6 稲垣 佳樹 (無所属)
7 冨樫 英俊 (広栄化学)
8 注連野 満 (SOT)
9 矢崎 祥 (広栄化学)
10 荒谷 弘 (ラブフォーティーズ)
11 溝口 信夫 (フレンズ)
12 寺井 玲雄 (荏原TC)
13 渡邉 良和 (無所属)
14 武田 諭治 (SKZT)
15 望月 主税 (無所属)
16 大場 浩 (出光興産)
17 高梨 秀之 (ラブフォーティーズ)
18 福島 能彰 (荏原TC)
19 藤谷 孟司 (袖ケ浦プリンス)
20 鈴木 強悟 (BSTC)
21 長谷川 竜也 (荏原TC)
22 片山 泰一 (袖ケ浦プリンス)
23 永嶋 憲二 (SKZT)
24 福田 正明 (フットフォルト)
25 川瀬 俊寿 (広栄化学)
26 永嶋 康弘 (ラブフォーティーズ)
27 松本 仁 (フレンズ)

81 / 82 / 83 / NS / W.O. / 80 / 81 / 82 / 97 / 81 / 84 / 84 / 83 / 86 / 82 / 98(6) / 83 / 85 / 83 / 86 / 85 / 81 / 80 / 21ret. / 86

28 木村 公男 (NEXT.TC)
29 川野 富盛 (無所属)
30 森田 貞二 (BSTC)
31 田村 拓也 (三井化学)
32 有冨 忠利 (のぞみ野テニスクラブ)
33 桐生 真登 (NMPアレーズ)
34 古川 英志 (広栄化学)
35 谷本 和也 (フローレ福王台)
36 切替 拳佑 (SOT)
37 寺田 和正 (NEXT.TC)
38 佐竹 諭 (NMPアレーズ)
39 柴崎 正博 (フットフォルト)
40 遠山 勝大 (出光興産)
41 菊池 孝幸 (フローレ福王台)
42 有薗 謙太 (住友化学)
43 前川 弘志 (三井化学)
44 澤辺 敬夫 (NMPアレーズ)
45 榎本 建作 (荏原TC)
46 大脇 慎吾 (のぞみ野テニスクラブ)
47 磯崎 茂男 (NEXT.TC)
48 利根川 誠 (SKZT)
49 鈴木 恵太 (SOT)
50 菊地 義治 (三井化学)
51 吉田 太一 (広栄化学)
52 岩瀬 慎司 (フットフォルト)
53 志保沢 直希 (BSTC)
54 佐藤 浩明 (フレンズ)

81 / 84 / 83 / 97 / 80 / 86 / 85 / 98(4) / 81 / W.O. / NS / 82 / 82 / 83 / 85 / 85 / 86 / 98(4) / 84 / 86 / 86 / 81 / NS / W.O. / 97

23試合 5/1 5/8 5/3 23試合

【エントリーNo.】 【集合時刻】
2～7･9～12 9：00
1･8･13 10：30
14～19 12：00
20～27 13：00
準々決勝～ 5/8(日) 総合運動場コート

【エントリーNo.】 【集合時刻】
29～34 9：00
28･35～41 10：30
43～46 12：00
42･47～54 13：00
準々決勝～ 5/8(日) 総合運動場コート

2016 第37回 袖ケ浦市シングルス選手権大会

2016/5/1(日)・5/3(祝火) 平岡公民館テニスコート　最終日 5/8(日) 総合運動場テニスコート

男子ベテラン

2016/5/1 (日)
平岡公民館コート
(建's)

2016/5/3 (祝火)
平岡公民館コート
(袖ケ浦プリンス)

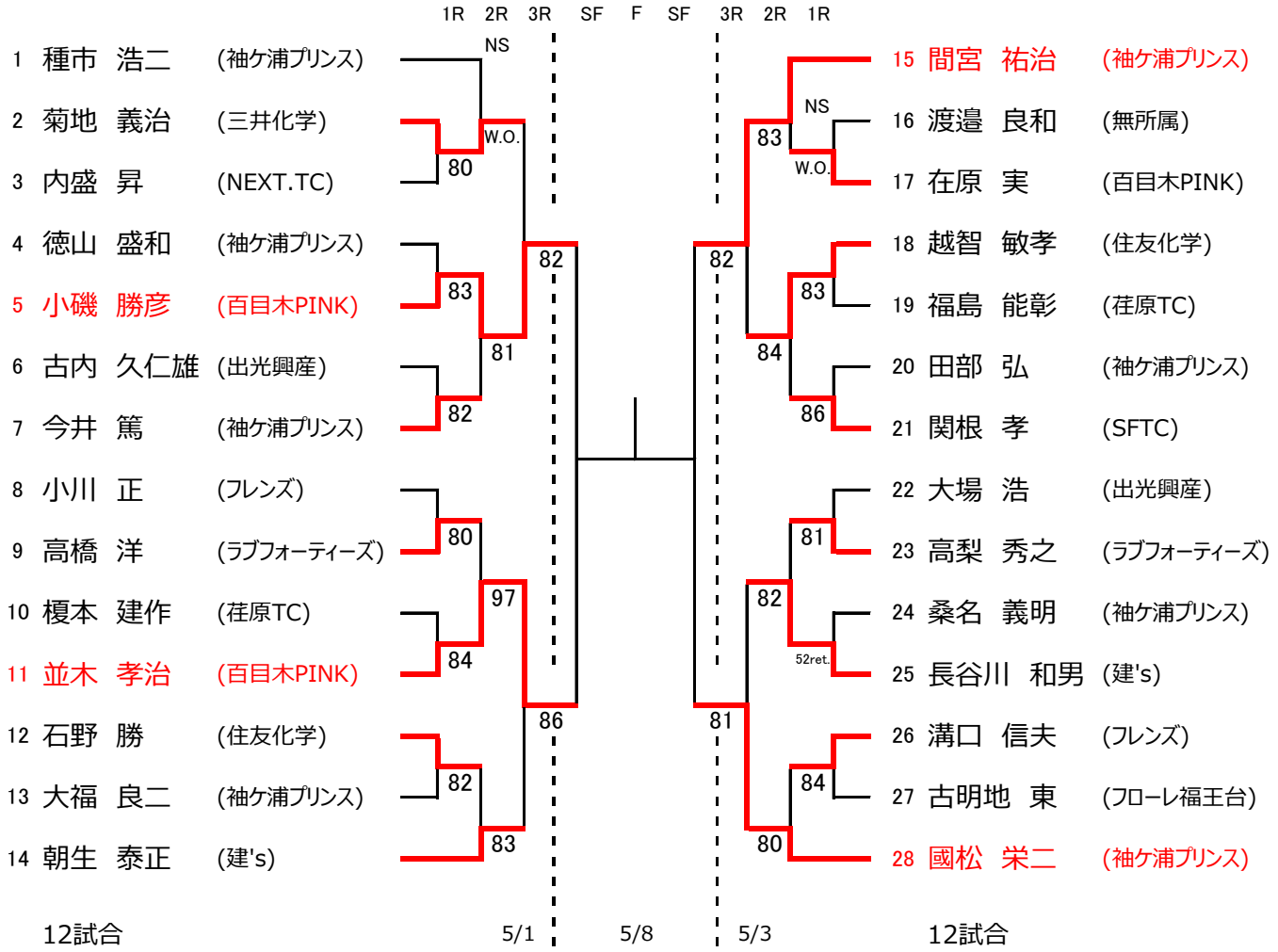

【エントリーNo.】	【集合時刻】
1～7	9：00
8～14	12：00

準決勝～ 5/8(日) 総合運動場コート

【エントリーNo.】	【集合時刻】
15～21	9：00
22～28	12：00

準決勝～ 5/8(日) 総合運動場コート

2016 第37回 袖ケ浦市シングルス選手権大会

2016/5/1日)・5/3(祝火)　最終日 5/8(日) 総合運動場テニスコート

女子A

2016/5/1 (日)
総合運動場コート

2016/5/3 (祝火)
総合運動場コート

① 1 鍋谷　早織　(アスリードTA)
2 北村　五月　(三井化学)
3 折野　一美　(SFTC)
4 清水　美智子　(袖ケ浦プリンス)
5 葛西　麻衣子　(SFTC)
6 鈴木　結子　(広栄化学)

② 7 竹越　有美子　(SFTC)
8 高島　ひろみ　(建's)
9 宮ケ原　さおり　(NEXT.TC)
10 斉藤　史佳　(百目木PINK)
11 石渡　夕子　(住友化学)
12 髙品　由佳　(袖ケ浦プリンス)

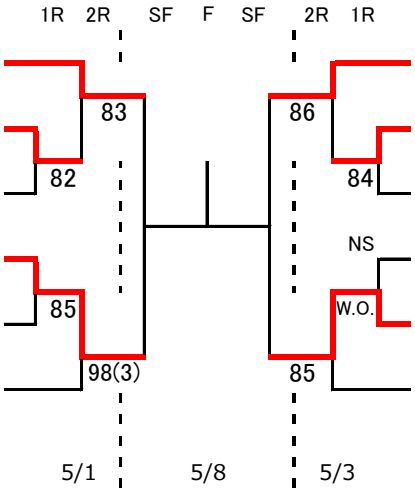

4試合　　4試合

女子B

2016/5/1 (日)
総合運動場コート

2016/5/3 (祝火)
総合運動場コート

1 熊井　直子　(SOT)
2 橋本　里穂　(袖ケ浦プリンス)

3 溝口　美樹　(フレンズ)
4 岩崎　ひろみ　(袖ケ浦プリンス)
5 三橋　京子　(NEXT.TC)
6 栃尾　麻子　(Team Aladdin)
7 元吉　洋子　(NEXT.TC)

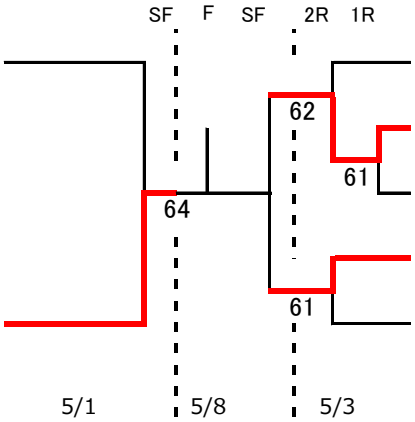

1試合　　3試合

【エントリーNo.】	【集合時刻】
女子A：1～6	9：00
女子B：1･2	9：00

準決勝～　5/8(日)　総合運動場コート

【エントリーNo.】	【集合時刻】
女子A：7～12	9：00
女子B：3～7	9：00

準決勝～　5/8(日)　総合運動場コート

【試合進行予定表】

1日目 ： 5/1（日）

40min.	45min.	50min.	55min.	60min.	総合運動場コート 男子 B 女子 AB				百目木公園コート 男子 A		平岡公民館コート 男子 ベテラン		長浦公民館コート 5/15に順延した場合男子A
900	900	900	900	900	WA1R2-3	WA1R4-5	WB1R1-2	MB1R2-3	MA1R2-3	MA2R4-5	MV1R2-3	MV1R4-5	
940	945	950	955	1000	MB1R4-5	MB1R6-7	MB1R9-10	MB1R11-12	MA2R6-7	MA2R8-9	MV1R6-7	C	
1020	1030	1040	1050	1100	C	WA2R1-3	WA2R4-6	MB2R1-3	MA2R1-3	C	MV2R1-3	MV2R4-7	
1100	1115	1130	1145	1200	C	MB2R4-7	MB2R8-10	MB2R11-13	MA3R6-9	MA3R1-5	MV3R1-7	C	
1140	1200	1220	1240	1300	C	MB1R14-15	MB1R16-17	MB1R18-19	C	C	C	C	
1220	1245	1310	1335	1400	C	MB3R1-7	MB3R8-13	C	MA1R12-13	MA1R17-18	MV1R8-9	MV1R10-11	
1300	1330	1400	1430	1500	C	MB1R21-22	MB1R23-24	MB1R25-26	MA2R10-11	MA2R15-16	MV1R12-13	C	
1340	1415	1450	1525	1600	C	MB2R14-17	MB2R18-20	MB2R21-24	MA2R12-14	MA2R17-19	MV2R8-11	MV2R12-14	
1420	1500	1540	1620	1700	C	MB2R25-27	MB3R14-20	C	MA3R10-14	MA3R15-19	MV3R8-14	C	
1500	1545	1630	1715	1800	C	MB3R21-27	C	C	C	C	C	C	
					荏原TC				疾風		建's		

2日目 ： 5/3（祝火）

40min.	45min.	50min.	55min.	60min.	総合運動場コート 男子 B 女子 AB				百目木公園コート 男子 A		平岡公民館コート 男子 ベテラン		長浦公民館コート 5/15に順延した場合男子A
900	900	900	900	900	WB1R4-5	WB2R6-7	WA1R8-9	WA1R10-11	MA1R21-22	MA2R23-24	MV1R16-17	MV1R18-19	
940	945	950	955	1000	C	MB1R29-30	MB1R31-32	MB1R33-34	MA2R25-26	MA2R27-28	MV1R20-21	C	
1020	1030	1040	1050	1100	C	WB2R3-5	WA2R7-9	WA2R10-12	MA2R20-22	C	MV2R15-17	MV2R18-21	
1100	1115	1130	1145	1200	MB1R36-37	MB1R38-39	MB1R40-41	MB2R28-30	MA3R25-28	MA3R20-24	MV3R15-21	C	
1140	1200	1220	1240	1300	C	MB2R31-34	MB2R35-37	MB2R38-41	C	C	C	C	
1220	1245	1310	1335	1400	C	MB1R43-44	MB1R45-46	MB3R28-34	MA1R31-32	MA1R36-37	MV1R22-23	MV1R24-25	
1300	1330	1400	1430	1500	C	MB3R35-41	MB1R48-49	MB1R50-51	MA2R29-30	MA2R34-35	MV1R26-27	C	
1340	1415	1450	1525	1600	C	MB1R52-53	MB2R42-44	MB2R45-47	MA2R31-33	MA2R36-38	MV2R22-25	MV2R26-28	
1420	1500	1540	1620	1700	C	MB2R48-51	MB2R52-54	C	MA3R29-33	MA3R34-38	MV3R22-28	C	
1500	1545	1630	1715	1800	C	MB3R42-47	MB3R48-54	C	C	C	C	C	
					NMPアレーズ				SKZT		袖ケ浦プリンス		

最終日 ： 5/8（日）

5/8（日）→ 5/22(日）に 順延した場合

40min.	45min.	50min.	55min.	60min.	総合運動場コート 男子AB best 8・男子V女子A best 4・女子B best 3				百目木公園コート 男子 A・ベテラン		平岡公民館コート 男子 B・女子AB	
900	900	900	900	900		①MAQF	②MAQF	③MAQF	①MAQF	②MAQF	⑤MBQF	⑥MBQF
940	945	950	955	1000		④MAQF	⑤MBQF	⑥MBQF	③MAQF	④MAQF	⑦MBQF	⑧MBQF
1020	1030	1040	1050	1100		⑦MBQF	⑧MBQF	⑨MASF	⑨MASF	⑩MASF	⑪MBSF	⑫MBSF
1100	1115	1130	1145	1200		⑩MASF	⑪MBSF	⑫MBSF	⑯MVSF	⑰MVSF	⑬WBF	⑭WASF
1140	1200	1220	1240	1300		⑬WBF	⑭WASF	⑮WASF	⑲MAF	22)MVF	⑮WASF	⑳MBF
1220	1245	1310	1335	1400		⑯MVSF	⑰MVSF	⑱WBF			⑱WBF	21)WAF
1300	1330	1400	1430	1500		⑲MAF	⑳MBF	21)WAF			23)WBF	
1340	1415	1450	1525	1600		22)MVF	23)WBF					
					住友化学							

①MAQF	②MAQF	③MAQF	④MAQF
⑤MBQF	⑥MBQF	⑦MBQF	⑧MBQF
⑨MASF	⑩MASF	⑪MBSF	⑫MBSF
⑬WBF	⑭WASF	⑮WASF	⑯MVSF
⑰MVSF	⑱WBF	⑲MAF	⑳MBF
21)WAF	22)MVF	23)WBF	

あくまでも予定ですから、
各試合の進行状況によっては
順序が前後する場合もありえますのでご了承ください。